I Lombardi alla prima Crociata

Musica di GIUSEPPE VERDI

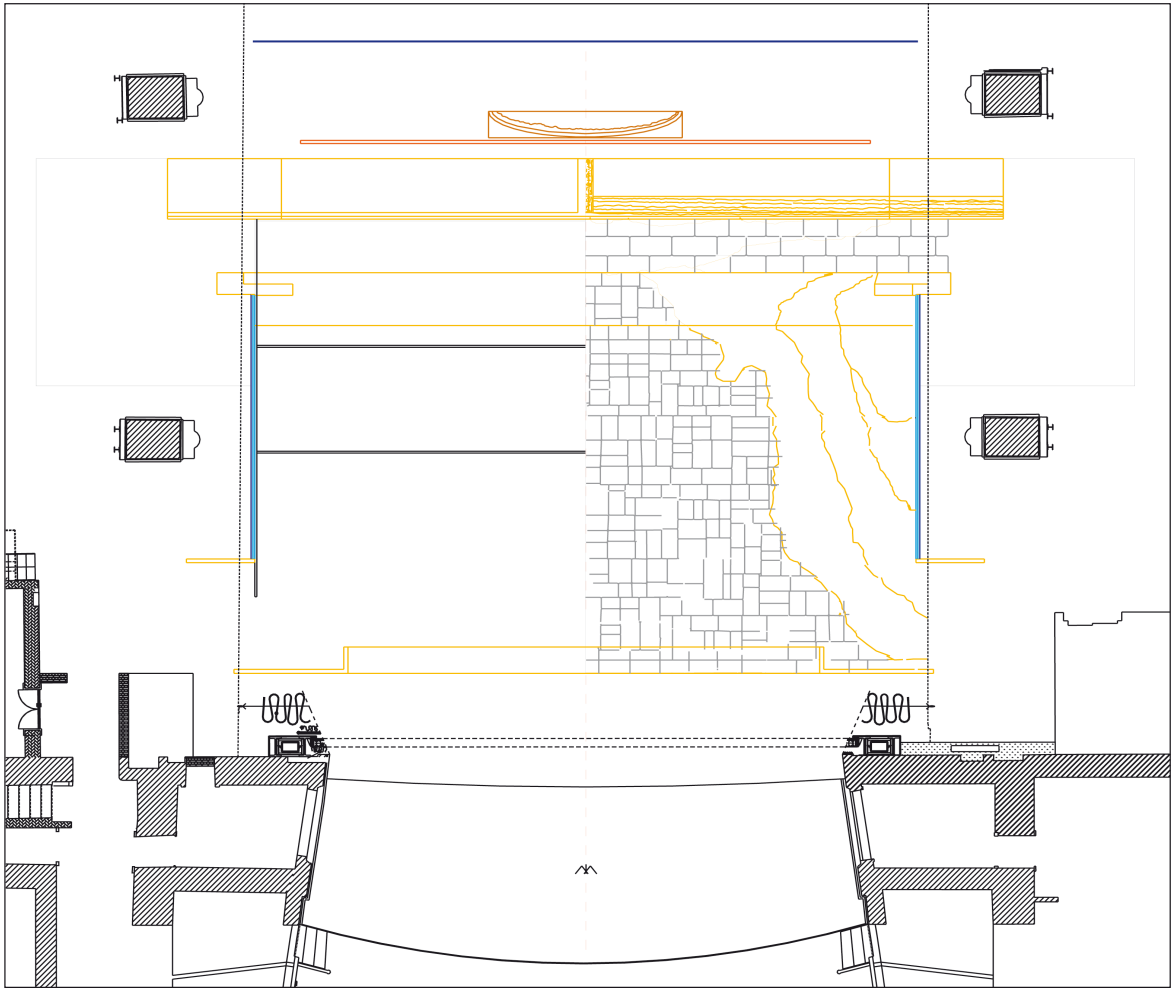

Teatro Regio di Parma - Scala 1:200

TEATRO REGIO PARMA

Prima rappresentazione	FESTIVAL VERDI 2003
Presso	TEATRO REGIO DI PARMA
Ripresa	STAGIONE LIRICA 2009
Regia	LAMBERTO PUGGELLI
Scene	PAOLO BREGNI
Costumi	SANTUZZA CALÍ
Scene	TEATRO REGIO DI PARMA
Costumi	TEATRO REGIO DI PARMA SARTORIA FARANI, ROMA
Calzature	POMPEI 2000, ROMA
Parrucche	MARIO AUDELLO, TORINO
Videoproiezioni	DE SIMONI, PARMA
Attrezzeria	TEATRO REGIO DI PARMA
Trasporto	3 CONTAINER 40'HC (mt. 12.00)
Documentazione disponibile su richiesta	DOSSIER ALLESTIMENTO DISEGNI TECNICI CAD FOTOGRAFIE DI SCENA PROGETTO LUCI VIDEO DVD (Pal)
Informazioni	DIREZIONE ALLESTIMENTI tel. +39 0521 203934 +39 0521 203930 fax +39 0521 203976 mail tecnico@teatroregioparma.it web teatroregioparma.it

I Lombardi alla prima Crociata

Atto I

I Lombardi alla prima Crociata

Atto II

I Lombardi alla prima Crociata

Atto IV